Diesellok V 60

91 NEM

TILLIG TT BAHN

Die ideale Spur

Art.-Nr.: 96148 - V 60 „Fels", Ep. V

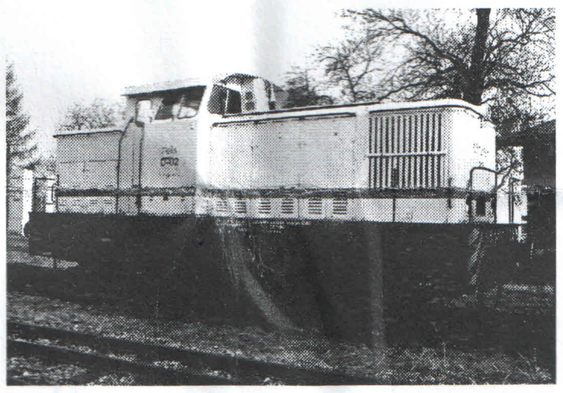

DAS VORBILD

Das Beschaffungsprogramm der DR sah Anfang der fünfziger Jahre eine dieselhydraulische Lokomotive mit 600 PS vor. Sie sollte mit max. 15 t Achslast für Rangieraufgaben, aber auch für Anschlussbahnen, Arbeitszüge und leichte Nebenbahnzüge Leistungen übernehmen. Nachdem 1959 die erste Baumusterlok abgeliefert wurde, erfolgte der Serienstart 1962.
Die Lokomotive erfüllte nach anfänglichen Kinderkrankheiten ihre Aufgabe zur vollsten Zufriedenheit. So wurde sie zur Standard-Rangierlok der DR. Aber auch viele Industriebetriebe beschafften die Lok für ihre Anschlussbahnen. Die Lok wurde auch für ausländische Bahnverwaltungen und Industriebahnen gefertigt.

DAS MODELL

Das Modell ist eine maßstäbliche Nachbildung mit authentischer Farbgebung und Dekoration. Alle Radsätze sind angetrieben (Achsfolge D). Die Stromabnahme erfolgt von allen Radsätzen. Die Beleuchtung des 3-Licht-Spitzensignals wechselt mit der Fahrtrichtung.

⚠ **Vorsicht:** Durch die Verschärfung der EMV Verträglichkeitsprüfung 2008 (gemeinhin als Funktionsstörung bezeichnet) sind wir gezwungen worden, die Entstörbauelemente für unsere Triebfahrzeuge anzupassen. Das heißt, die Kapazität des Entstörkondensators am Motor ist verdoppelt worden. Das hat zur Folge, dass bei einer hochfrequenten Ansteuerung des Motors ein höherer Strom durch diesen Kondensator fließt. Eine solche hochfrequente Ansteuerung erfolgt im Digitalbetrieb ohne eingebauten Decoder (Fahren auf Adresse "0"). Es ist möglich, dass der Strom so hoch wird, dass der Decoder dies als Motokurzschluss wertet und gänzlich abschaltet. Zumindest erfolgt aber eine Überlastung der Entstörbauelemente, was mit einer so starken Erwärmung einher geht, dass sich die angrenzenden Plasteteile der Lokomotiven verformen können.
Aus diesem Grund ist der Betrieb dieser Modelle mit verstärkter Entstörung im Digitalbetrieb ohne Decoder nicht möglich.

DIGITALISIERUNG

Das Modell ist für den Einbau eines Digitaldecoders nach NEM 651 (Schnittstelle S, steckbar) vorbereitet. Dazu muß das Oberteil durch zudammendrücken an den Vorbauten vom Umlauf abgenommen werden (Rastnasen). Jetzt kann die Entstörleiterplatte gegen einen Decoder getauscht werden. Als Decoder empfehlen wir Art.-Nr. 66013 (Lenz Gold mini).

⚠ Bitte prüfen Sie vor Inbetriebnahme der Lok die Spannung an Ihrer Digitalzentrale. Für den Betrieb von Fahrzeugen der Spurweiten TT, H0, H0e und H0m wird eine Digitalspannung von max. 14 Volt empfohlen.
Höhere Spannungen führen zu einem höheren Verschleiß der Motoren. Decoderdefekte (durch Überlast), die durch diese Ursache entstehen, fallen nicht unter die Gewährleistung.

ZURÜSTTEILE

Zur weiteren Detaillierung liegen einige Teile zur Selbstmontage für Oberteil und Umlauf bei. Diese sind laut nachfolgender Skizze anzubringen.

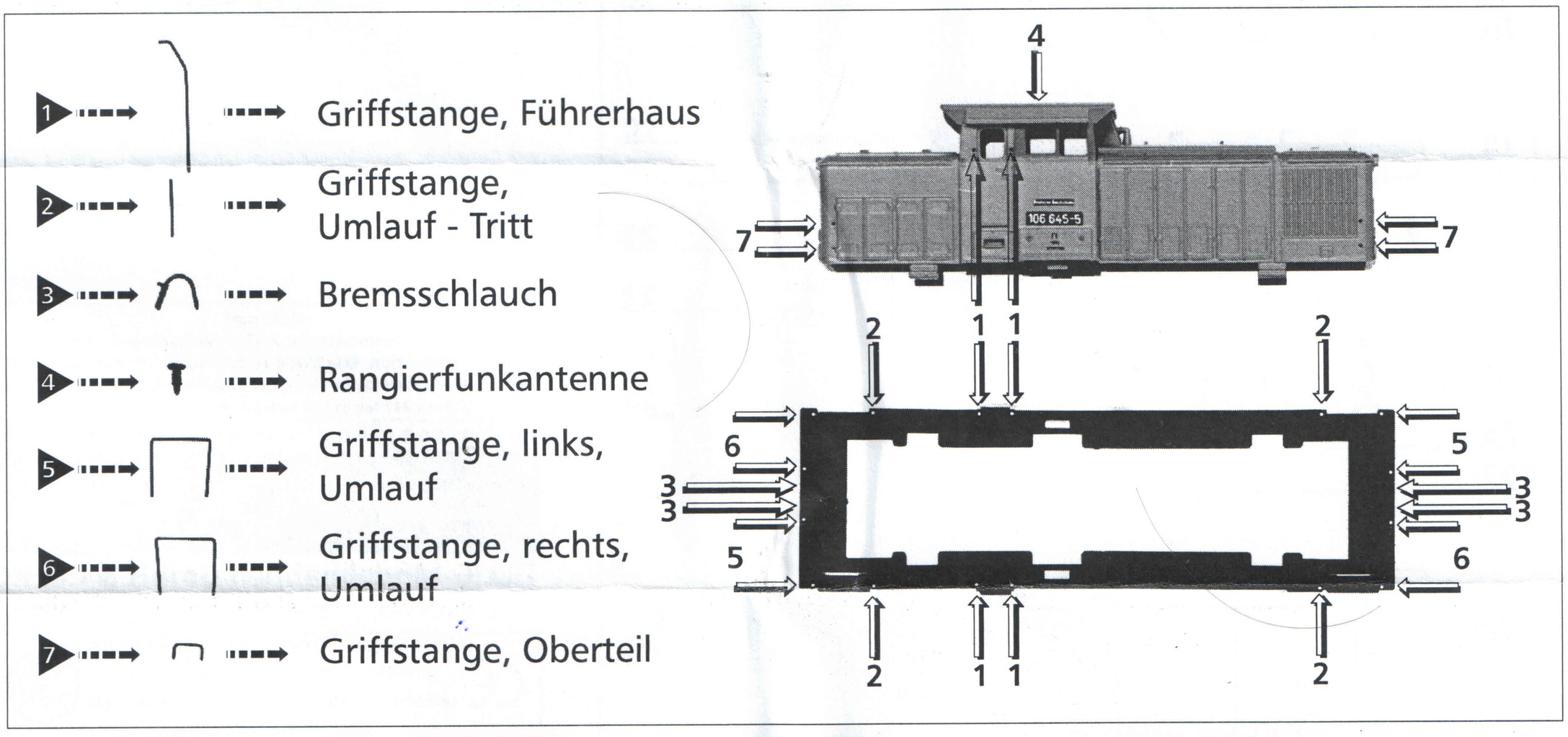

Eventuelle Reklamationsansprüche betreffend der Lokomotive ohne eingebauten Digitaldecoder geltend machen!

tillig.com

364681-S.1
30.06.2009

Diesellok V 60

91 NEM

TILLIG BAHN

Die ideale Spur

ERSATZTEILLISTE

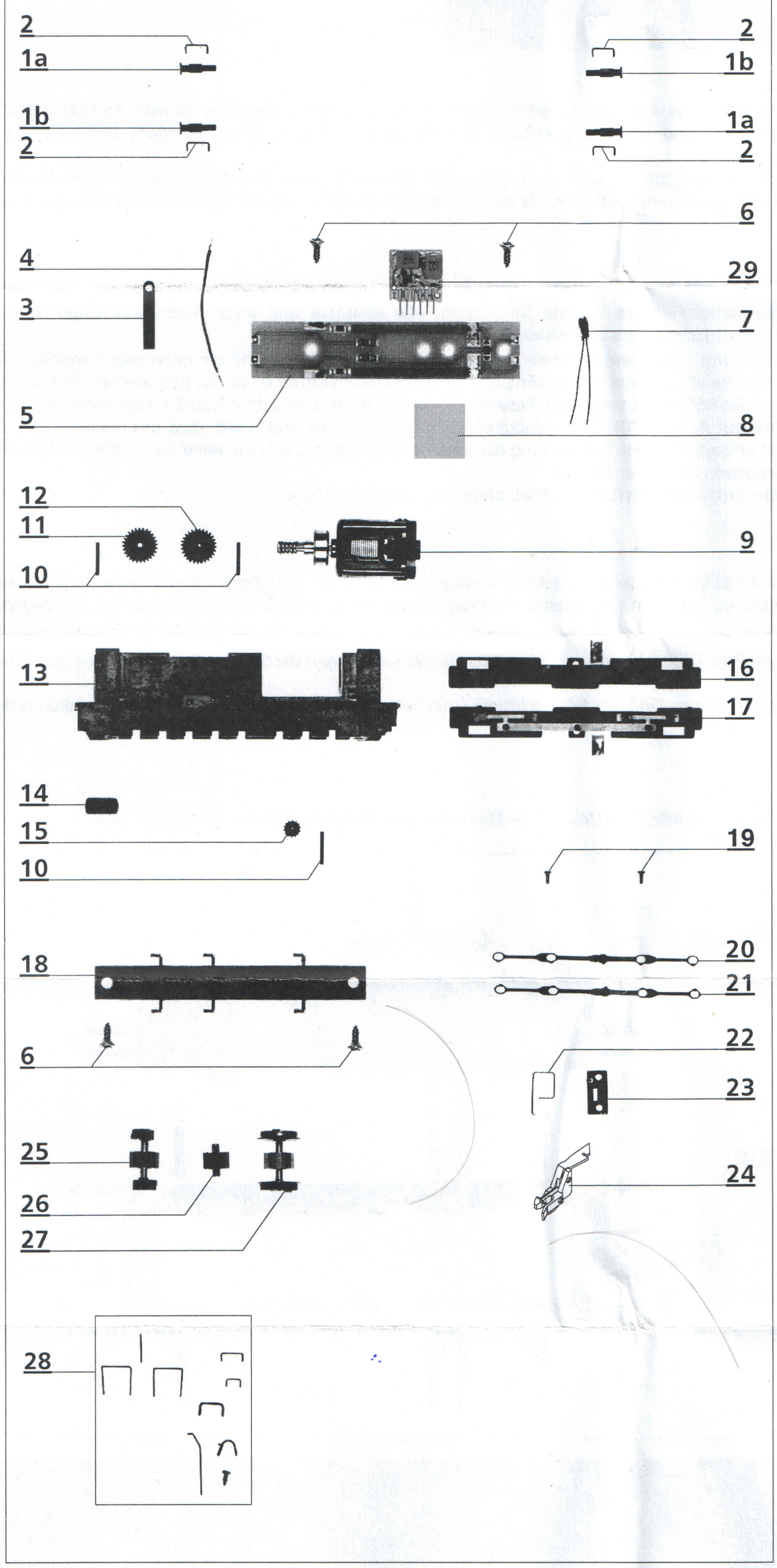

Nr.	Bezeichnung	Art.-Nr.
1a	Puffer, ballig, schwarz	306210
1b	Puffer, flach, schwarz	306200
2	Griffstange, Pufferbohle	382050
3	Kontaktlasche	393550
4	Litze	381950
5	Leiterplatte	396320
6	Senkschraube 2,2x6,5	390420
7	Glühlampe 14-16 V	395200
8	Unterlage 10x13	380290
9	Motor, vollst.	200256
10	Achse Dm 1,0x8,4	341630
11	Zahnrad z 28/10	300608
12	Zahnrad z 28	300609
13	Hauptrahmen, lack.	206562
14	Luftkessel	301897
15	Zahnrad z 10	300606
16	Radschleifer, li., mont.	202236
17	Radschleifer, re., mont.	202235
18	Bodenverkleidung	301894
19	Kurbelzapfen, kurz	340050
20	Kuppelstange, links	205147
21	Kuppelstange, rechts	205146
22	Kupplungsfeder	381020
23	Kupplungsaufnahme	301892
24	Kupplung	210800
25	Blindwelle, mont.	202238
26	Zwischenrad	200257
27	Kuppelradsatz	202237
28	Zurüstteile	200267
29	Entstörleiterplatte	396130

Achtung!
Die Lok-Betriebsnummern der Artikel wechseln unter Umständen bei Neuproduktion. Ersatzteile zu den Art.-Nr. tragen die jeweils in der Produktion befindlichen Betriebsnummern. Ersatzteile mit älteren Betriebsnummern nur solange Vorrat reicht.

Technische Änderungen vorbehalten!

Bei Reklamationen diese Anleitung bitte über Ihren Fachhändler mitsenden an:

TILLIG Modellbahnen GmbH & Co. KG
Promenade 1 · D-01855 SEBNITZ

Nicht geeignet für Kinder unter 3 Jahren wegen abnehmbarer und verschluckbarer Kleinteile und Verletzungsgefahr durch funktionsbedingte scharfe Ecken und Kanten.

0-3

Dieses Produkt darf am Ende seiner Nutzungsdauer nicht über den normalen Hausmüll entsorgt werden, sondern muß an einem Sammelpunkt für das Recycling von elektrischen und elektronischen Geräten abgegeben werden. Bitte fragen Sie bei Ihrem Händler oder der Gemeindeverwaltung nach der zuständigen Entsorgungsstelle.

tillig.com

364681-S.2
30.06.2009